DS-K3G801

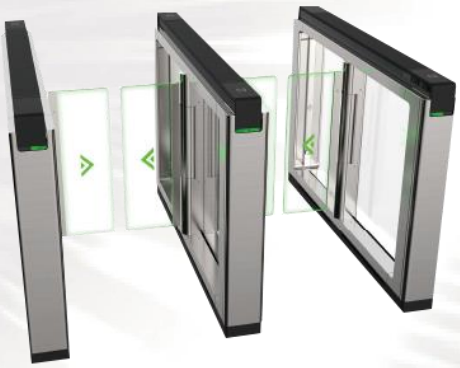

ISO 9001:2015

合格工廠登記證號:10610013600676

主要特點

雙向通行

具遠程控制和管理

60000卡容量

180000刷卡紀錄

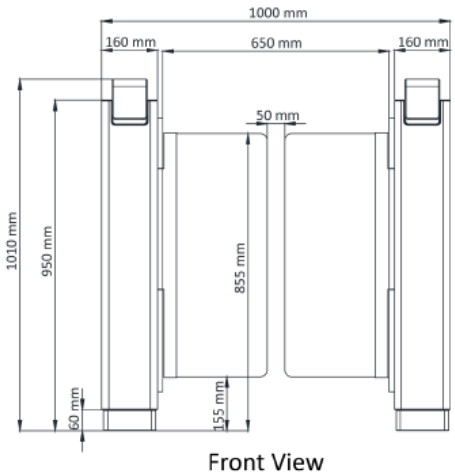

Front View

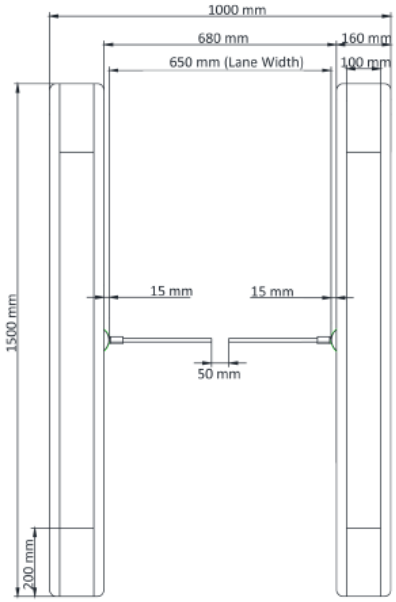

Top View

本文件所記載產品之規格、
功能或外觀等資訊將因產品改良而變更，
實際銷售產品規格皆現有的產品為主，如有更改恕不另行通知！
©L10101-JH202104 Designed by

閘道門(蝴蝶式)

產品型號	DS-K3G801
處理器	32-bit 高速處理器
MCBF	>300萬次
通過率	每分鐘約20~60人
供電方式	AC100~240V；50~60Hz
紅外線探測器	24對
容量	3000張訪客卡、60000卡(訪客卡除外)、180000筆刷卡紀錄
通道寬度	550~1100mm
通過時長	若在時間內無通過車道則取消通過權限
遠程控制	支援遠程控制和管理
模式	保持開啟/關閉模式可選
雙向通過	進 / 出 (可根據人流配置閘道門開閉速度)
LED指示燈	進出和通過狀態
備用電源	斷電時設備如有安裝鋰電池(可選) 會自動啟用
火警疏散警報	火警觸發時閘門會自動開啟進行緊急疏通
自動檢測	檢測到入侵、跟隨、逆向、越障時觸發聲光警報
通訊介面	TCP/IP,I/O,RS-232,RS-485
工作溫度	-10~55°C (14~122°F)
工作濕度	10~95%(無冷凝)
適用環境	室內
閘門檔板	壓克力
底座材質	AISI304不鏽鋼,2mm
尺寸	無包裝：1500 × 160 × 1010 mm (59.1" ×6.3" × 39.8") 帶包裝：1688 × 348 × 1318 mm (66.5" × 13.7" × 51.9")
重量	左右底座146.5kg 中間底座170.4kg

©L10101-JH202104 Designed by FAIR BRAIN DESIGN