DS-2TD4035D-25/50
火苗偵測與生物熱成像網路快速球

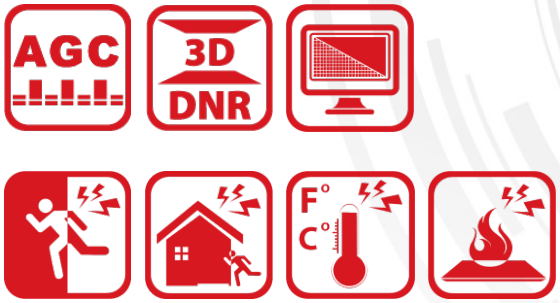

智慧功能（熱成像）

- 智慧追踪：支援全景追踪，事件追踪和多場景巡邏跟踪
- 智慧檢測：入侵檢測，線路交叉檢測，區域入口檢測，區域退出檢測，聲音異常檢測
- 智慧錄音：支援邊緣錄音
- 智慧編碼：支援低比特率
- 智慧跟踪鏈接：熱圖像和可見圖像

IR***功能***

- 高性能紅外陣列，紅外距離可達150米
- 智慧IR
- IR強度自動調節，取決於變焦比率
- 內建溫度調節器
- 30,000小時的壽命紅外LED

熱成像模塊功能

- 384x288解析度，高靈敏度傳感器，支援對比度調整
- 支援各種模式下的快門調整
- 3D DNR，14種偽彩色可調，影像細節增強
- 支援鏡像和本地輸出
- 全天候遠程監視; 25mm和50mm鏡頭可選

可見光模塊功能

- 30倍光學變焦（4.3mm至129mm），16倍數位變焦
- 支援自動光圈，自動對焦，自動白平衡，背光補償，WDR和3D DNR
- 影像增強（可見光）：除霧，高光補償，EIS
- 區域曝光和地區重點
- ROI
- 支援隱私遮罩，可選多個區域，顏色和馬賽克

Specifications

Model		DS-2TD4035B-25	DS-2TD4035B-50
Parameter		Thermal + Optical Bi-Spectrum Network Speed Dome	
散熱模塊	攝影元件	Vanadium Oxide Uncooled Focal Plane Arrays	
	最大解析度	384 × 288	
	響應波段	8 μm to 14 μm	
	NETD	< 50mK(@25°C,F/#=1.0)	
	鏡頭（焦距）	25mm	50mm
	MRAD	1.0	0.5
	視野	21.7°x 16.4°	11.0°x 8.2°
	最低聚焦距離	13 m	50 m
	F Number	1.0	
光模塊	攝影元件	1/2.8" Progressive Scan CMOS	
	最低照度	Color : 0.3 lux (F1.6,1/30 sec, 50 IRE, AGC On) B/W : 0.02 lux (F1.6,1/30 sec, 50 IRE, AGC On) Color : 0.02 lux (F1.6, 1/1 sec, 50 IRE, AGC On) B/W : 0.002 lux (F1.6, 1/1 sec, 50 IRE, AGC On)	
	焦距	4.3-129mm, 30x	
	光圈範圍	F1.6-F5.0	
水平/垂直性能	水平範圍	Continuous 360°	
	水平速度	Manual Control Speed: 0.1° to 160°/s, Preset Speed: 240°/s	
	垂直範圍	-15° to +90° (auto flip)	
	垂直速度	Manual Control Speed: 0.1° to 120°/s, Preset Speed: 200°/s	
	比例縮放	支援	
	預設點	300	
	巡弋掃描	8次巡弋，每次巡弋多達32個預置	
	軌跡掃描	4種模式，每種模式錄音時間不少於10分鐘	
	關閉內存	重新啟動後恢復PTZ和鏡頭狀態	
	動作設定	預置/巡弋掃描/軌跡掃描/平移掃描/傾斜掃描/隨機掃描/幀掃描/全景掃描	
	雲台位置顯示	打開/關閉	
	預設凍結	支援	
	計劃任務	預置/巡弋掃描/軌跡掃描/平移掃描/傾斜掃描/隨機掃描/幀掃描/全景掃描/半球重啟/半球調節/輔助輸出	
網路	最大解析度	384×288 (thermal), 1920×1080 (visible light)	
	主碼流（熱）	25fps(384×288)	
	主碼流（可見光）	50Hz:25fps(1920×1080), 25fps(1280×960), 25fps(1280×720)	
		60Hz:30fps(1920×1080), 30fps(1280×960), 30fps(1280×720)	
	子碼流（熱）	25fps(384×288)	
	子碼流（可見光）	50Hz:25fps(704×576), 25fps(352×288), 25fps(176×144)	
		60Hz:30fps(704×480), 30fps(352×240), 30fps(176×120)	
	影像壓縮	H.264 (Baseline/Main/High Profile) /MJPEG/MPEG4	
	聲音壓縮	G.711u/G.711a/G.722.1/MP2L2/G.726/PCM	
	通訊協議	IPv4/IPv6,HTTP,HTTPS,802.1x,Qos,FTP,SMTP,UPnP,SNMP,DNS,DDNS,NTP,RTS	

		P,RTP,TCP,UDP,IGMP,ICMP,DHCP,PPPoE,Bonjour
	同時實時查看	Up to 20-ch
	用戶/主機級別	多達32個用戶，3個級別：管理員，操作員，用戶
	安防措施	用戶認證（ID和PW），MAC地址綁定，HTTPS加密，IEEE 802.1x訪問控制，IP地址過濾
Integration	報警輸入	7個輸入（0-5vDC
	報警輸出	2路繼電器輸出，報警響應動作可配置
	報警動作	預設/巡邏/模式/ SD記錄/繼電器輸出/智慧捕捉/ FTP上傳/電子郵件鏈接
	聲音輸入	1個麥克風輸入/線路輸入接口。 線路輸入：2-2.4V [p-p]，輸出阻抗：1KΩ±10%
	聲音輸出	線路電平，阻抗：600Ω
	以太網絡	1個RJ45 10M / 100M自適應以太網接口
	記憶卡	內建Micro SD卡插槽，支援Micro SD / SDHC / SDXC卡（最高可達64G），支援手動/報警錄像
	模擬視頻輸出	1.0V[p-p] / 75Ω, PAL(or NTSC), BNC
	RS485協議	Half-duplex; HIKVISION, PELCO-P, PELCO-D, self-adaptive
	應用編程	開放式API，支援ONVIF，PSIA，CGI，HIKVISION SDK和第三方管理平台
	客戶端	iVMS-4200
	網頁瀏覽器	IE7+, Chrome18+, Firefox5.0+, Safari5.02+
紅外線	紅外距離	150m
	IR強度	自動調整，取決於縮放比例
一般	選單語言	英文
	功率	AC24V, 60W max
	運行條件	-40 °C to 60 °C (-40 °F to 140 °F) , Humidity 90% or less (non-condensing)
	保護級別	IP66防護等級
		TVS 6000V防雷，浪湧保護和電壓瞬變保護
	安裝選項	各種選項
	尺寸	Φ266.6(mm)×365.2(mm)
	重量	8kg(approx.)

Dimensions

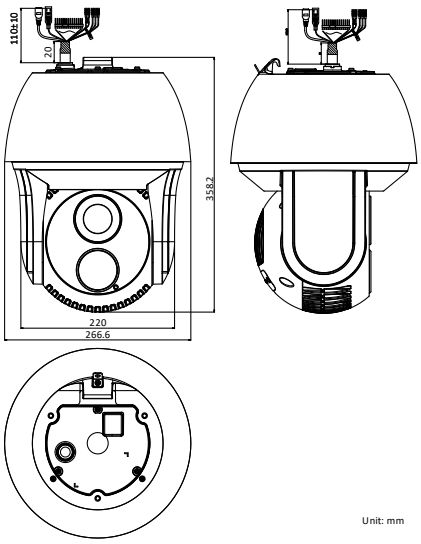

Available Model

DS-2TD4035D-25

DS-2TD4035D-50

Accessories

DS-1602ZJ Long-arm wall mount

DS-1602ZJ-Pole mount

DS-1602ZJ-Corner mount

DS-1602ZJ-Box Power box mount